Localização das Vigas e Pilares
Esc.1/75

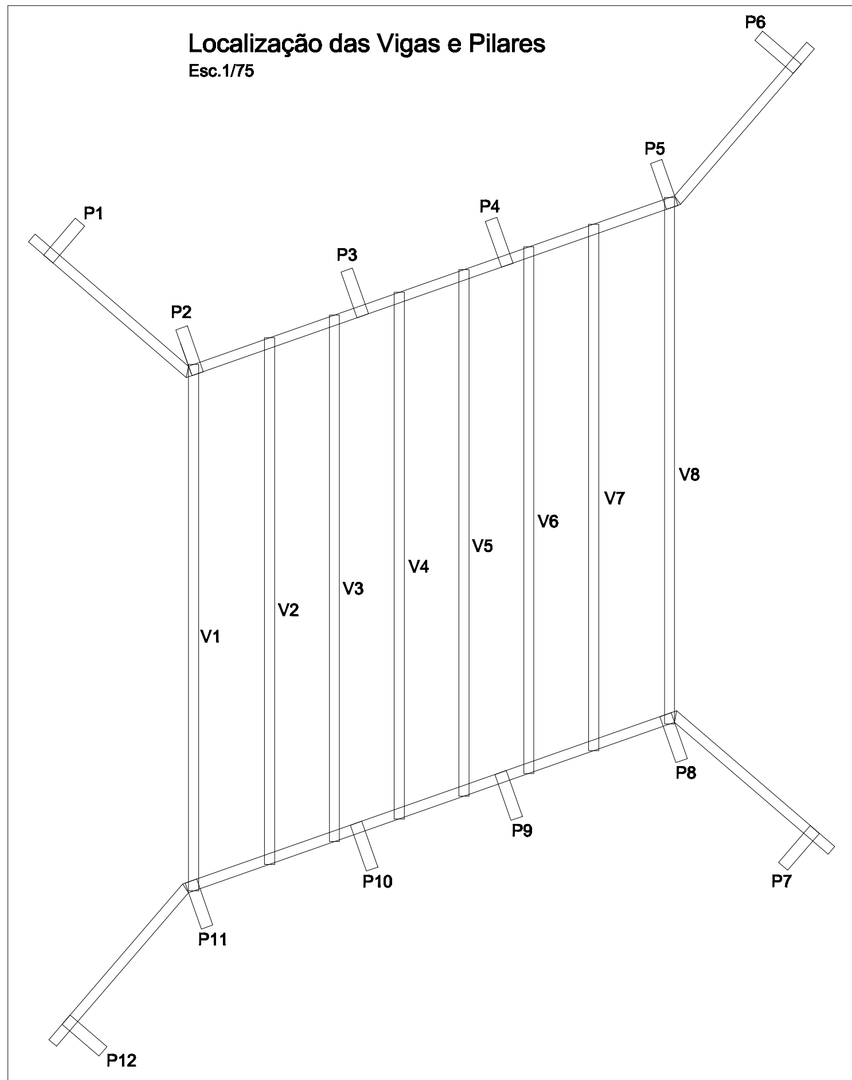

Vigas Pré-moldadas principais (longarinas) V1 a V8
Esc.1/25

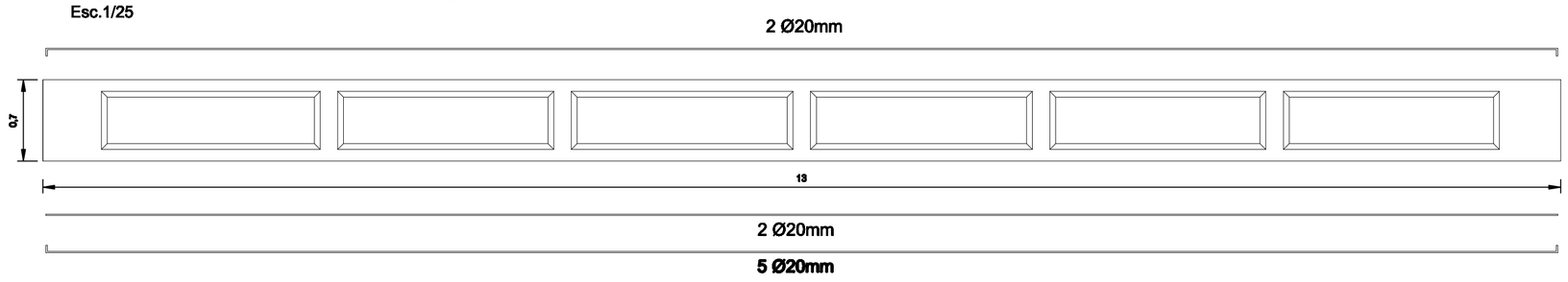

Detalhe das Vigas
Esc.1/10

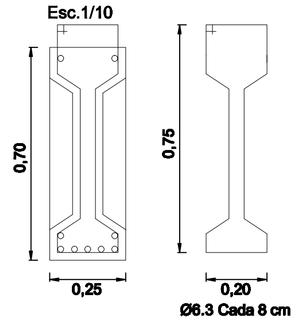

Vigas Transversinas
Armadura que vem da cortina continua nas vigas transversinas para um perfeito engastamento

Armadura dupla

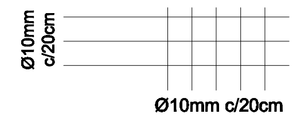

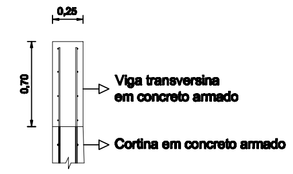

Sapatas dos Pilares Esc.1/25

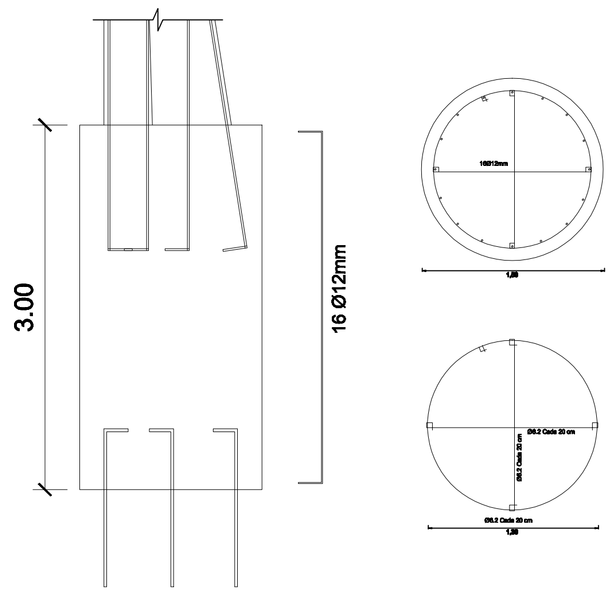

Armadura da laje sobre as placas treliçadas
Esc.1/25

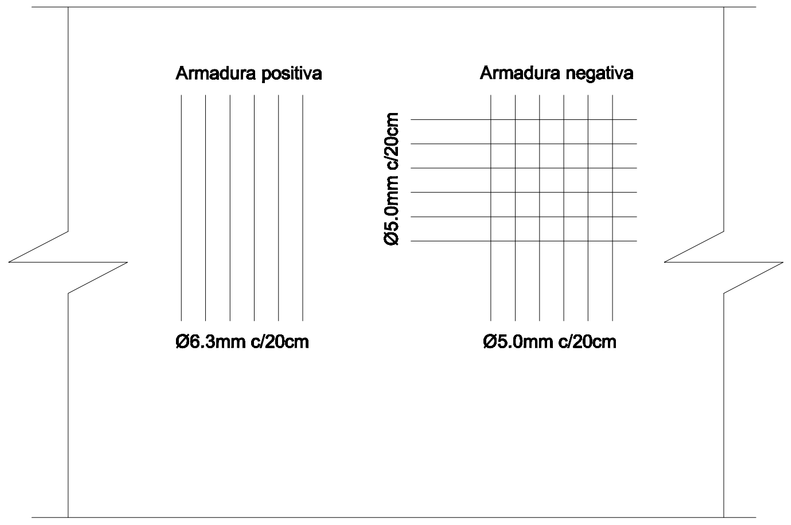

Detalhe Treliças Laje da Ponte
(Seção de concreto - 4cm altura e 20cm largura)



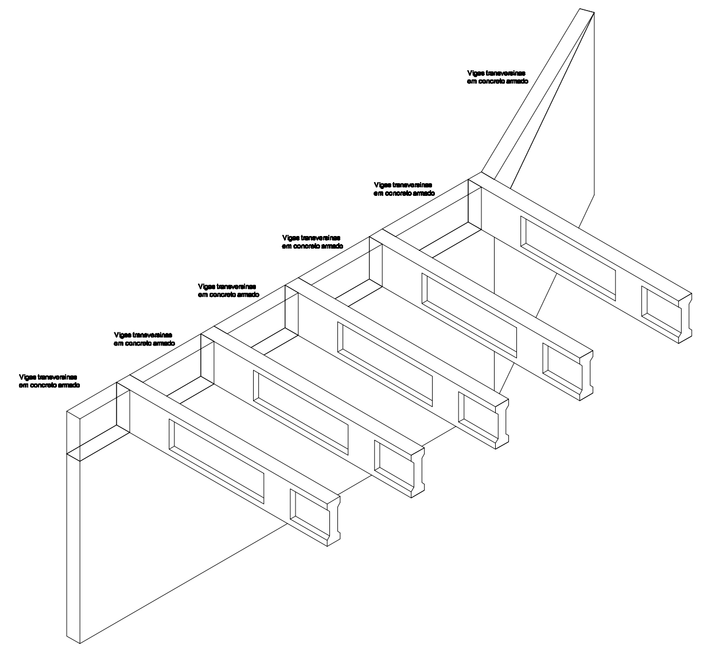

Pilares P1 a P12
Esc.1/25

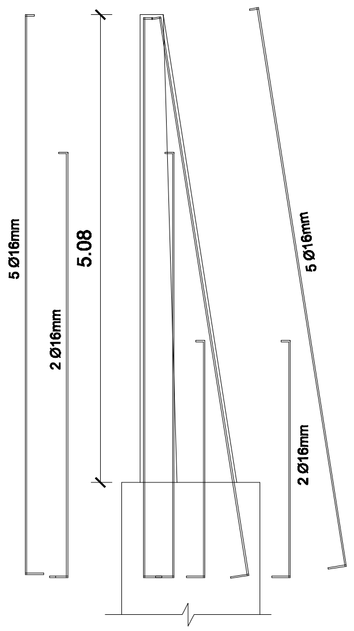

Detalhe dos Pilares
Esc.1/20

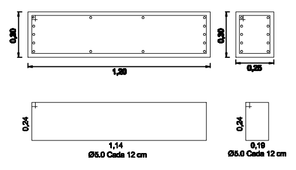

Armadura das cortinas
Esc.1/25

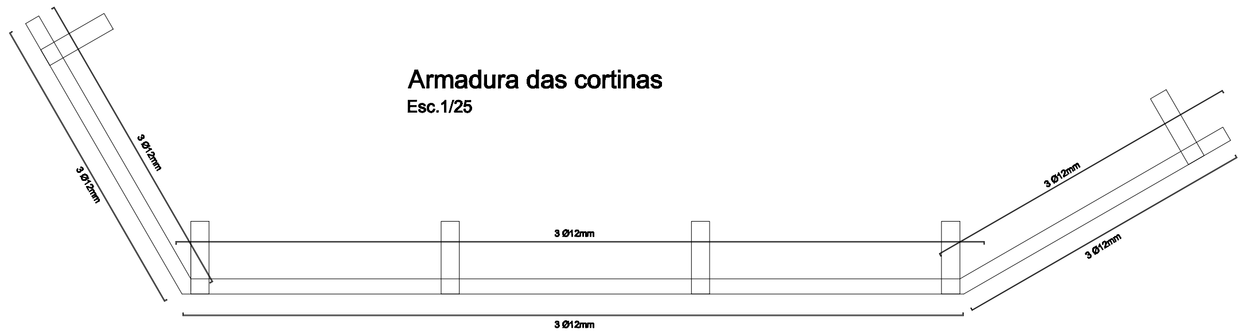

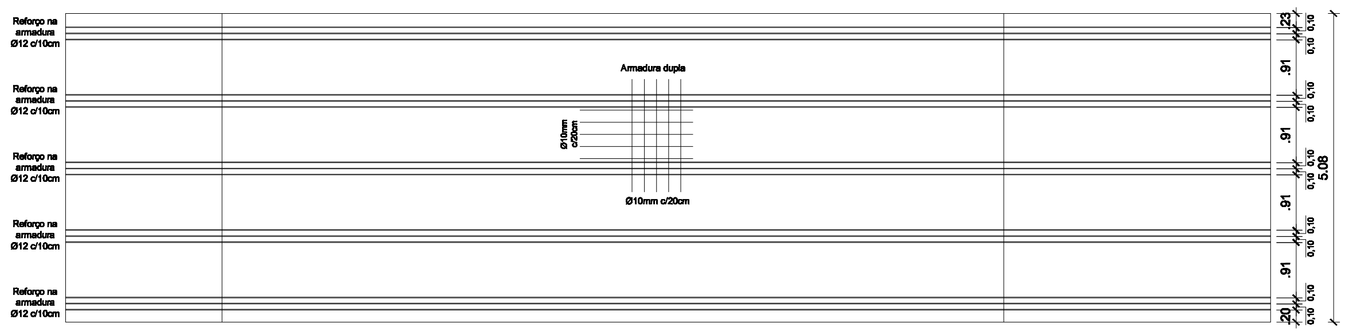

Pinos de ancoragem das sapatas na rocha
Esc.1/20

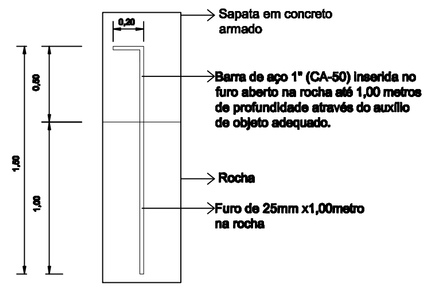

Local dos pinos de ancoragem das sapatas
Esc.1/20

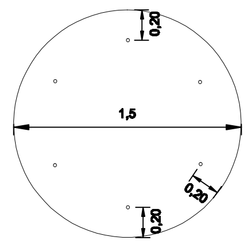

REVISÃO	OBSERVAÇÃO	VISTO	DATA

CLIENTE: PREFEITURA MUNICIPAL DE NOVA PALMA

OBRA: PONTE ARROIO PORTELA - DISTRITO INDUSTRIAL

REFERENTE: PROJETO ESTRUTURAL

Prancha Nº 1/1

Adroaldo José Sarai
Prefeito Municipal

GILHERME SIMÕES FIRES
Eng. Civil CREA - RS 201567

Desenho	Revisão	Escala(s)	Unidade(s)	Data	Projeto Nº
RONALDO		1/75, 1/25, 1/20, 1/10	metros	AGOSTO/2014	